ZMG ARGENTINA LIUGONG

| | |
|---|---|
| **Motor** | Yuchai YCA07 |
| **Potencia neta:** | 147 kW / 200 hp |
| **Potencia bruta:** | 169 kW / 226 hp |
| **Peso operativo estándar:** | 9.180 kg |
| **Fuerza máxima de tracción:** | 68 kN |
| **Velocidad de traslación:** | 3,09-30,72 km/h |

# LT2004-T

**TRACTOR**

**MUNDO EXIGENTE. EQUIPOS RESISTENTES.**

# ESPECIFICACIONES DE LT2004-T >>>

| MOTOR | |
|---|---|
| Certificación de emisiones | CHINA III |
| Fabricante | Yuchai |
| Modelo | YCA07 |
| Régimen nominal | 2.200 rpm |
| Potencia Neta | 147 kw /200 hp |
| Potencia Bruta | 169 kw /226 hp |
| Torque máximo | 920 N.m |
| Aspiración | Turboalimentado |
| Cilindrada | 6,8L |

| TRANSMISIÓN | |
|---|---|
| Tipo | Caja sincronizada, engranajes mecánicos |
| Marchas | F16 / R16 |

| SISTEMA HIDRÁULICO | |
|---|---|
| Tipo | Centro cerrado,<br>Sistema hidráulico independiente |
| Caudal nominal | 180 L/min |
| Número de válvulas hidráulicas traseras | 4, controles eléctricos |
| Tipo de dirección | Totalmente hidráulica |

| TOMA DE FUERZA (PTO) TRASERA | |
|---|---|
| Tipo | Mecánica |
| Eje PTO | Z6 + φ35 |
| PTO trasero | 540 / 1.000 r/min |

| BARRA DE TIRO Y TRACCIÓN | |
|---|---|
| Barra de tiro | Estándar |
| Capacidad máxima de elevación | 65,9 kN |

| CAPACIDADES | |
|---|---|
| Depósito de combustible | 300 L |

| RUEDAS Y NEUMÁTICOS | |
|---|---|
| Distancia entre ejes | 3.028 mm |
| Neumáticos delanteros | 420/85R28 |
| Neumáticos traseros | Estándar: 520/85R38 doble<br>Opcional: 800/65R32 sencillo |
| Trocha delantera | Estándar: 1.950 mm |
| Trocha trasera | Estándar: 1.780 mm (neumático interior)<br>3.080 mm (neumático exterior)<br>Opcional: 1.980 mm |

| SISTEMA ELÉCTRICO E ILUMINACIÓN | |
|---|---|
| Tensión | Tractor completo 24V, cabina 12 V |
| Luces de trabajo | Delanteras 6, traseras 6 (LED) |

| DIMENSIONES Y PESOS | |
|---|---|
| Dimensiones | Estándar: 5.630 × 3.620 × 3.245 mm<br>Opcional: 5.630 × 2.780 × 3.245 mm |
| Contrapeso Delantero | 1.120 kg |
| Contrapeso Trasero | Estándar: 0 kg<br>Opcional: 480 kg |

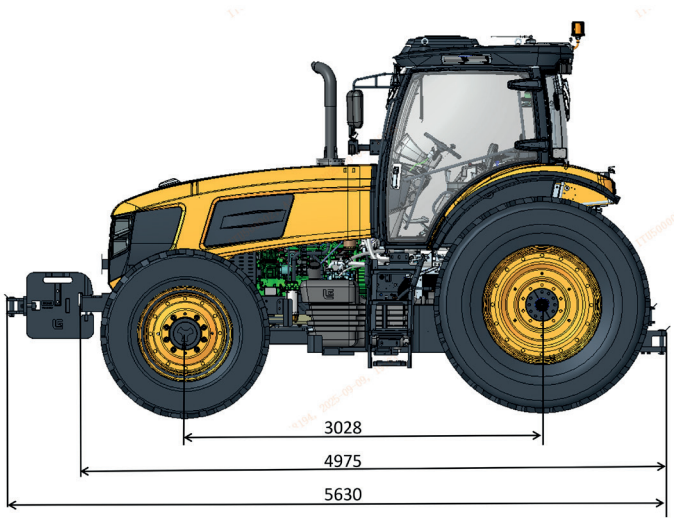


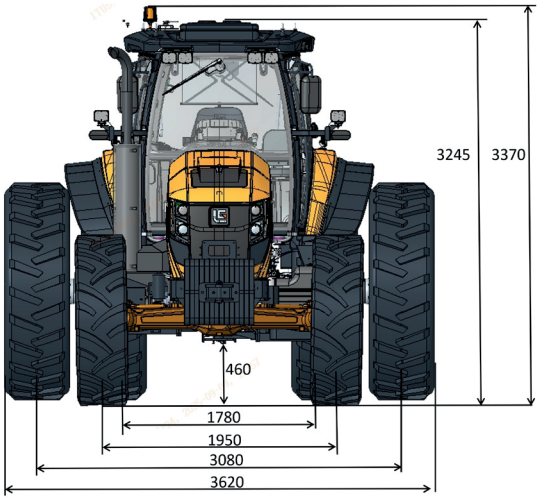


Unidad de medida: mm

Av. 44 nº 4680 | L.Olmos | La Plata | Bs.As. 0221 4961444 ventaslg@zmg-argentina.com.ar www.zmg-argentina.com.ar

Las especificaciones y diseños están sujetos a cambios sin previo aviso.
En caso de requerir equipamientos opcionales o configuraciones especiales contáctese con su vendedor local.

Zmg Argentina